Πετρελαιοκίνητα ανυψωτικά μηχανήματα

DFG 425s-435s

ύψος ανύψωσης: **2900-7500 mm** / χωρητικότητα φορτίου: **2500-3500 kg**

JUNGHEINRICH

DFG 425s-435s

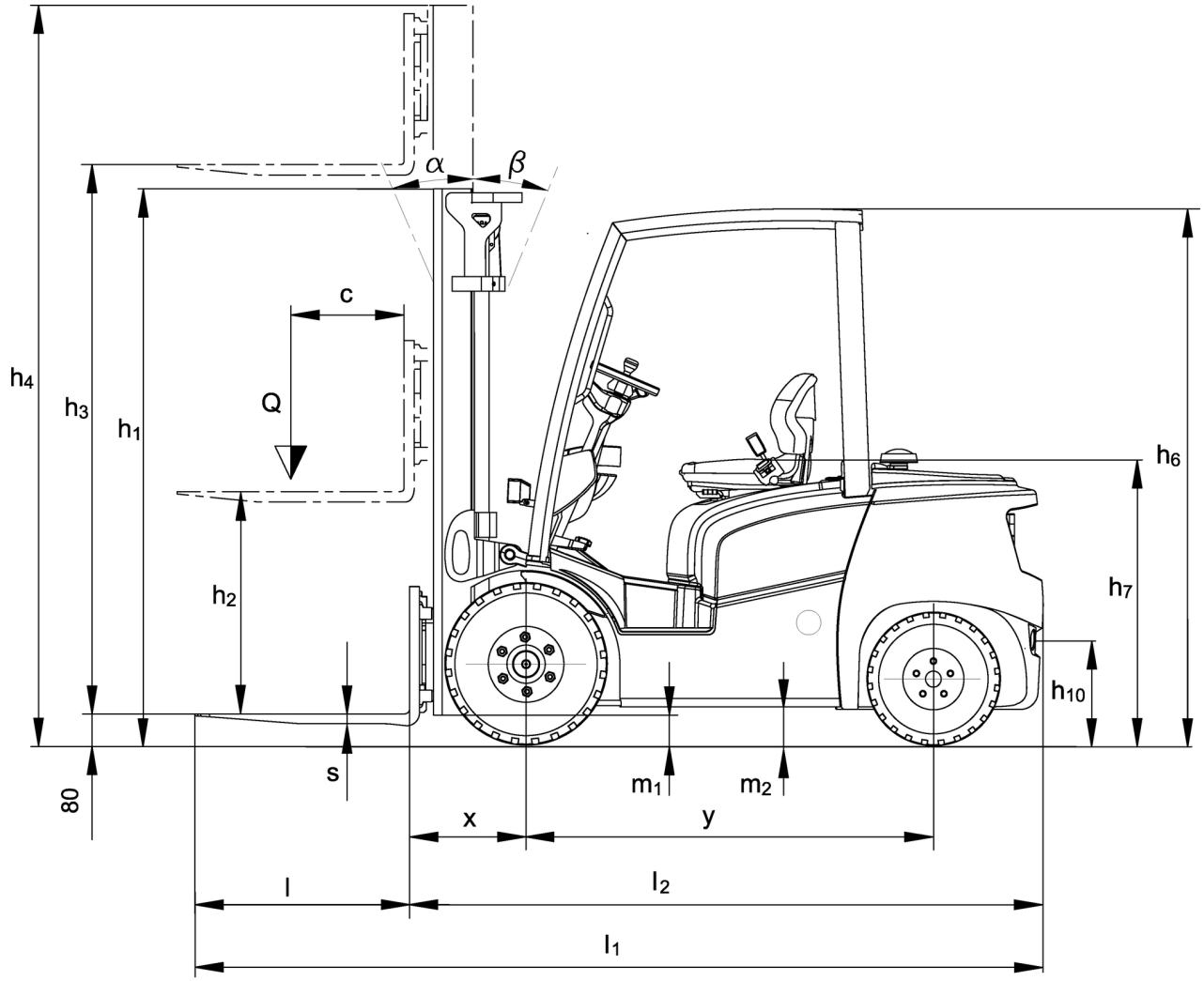

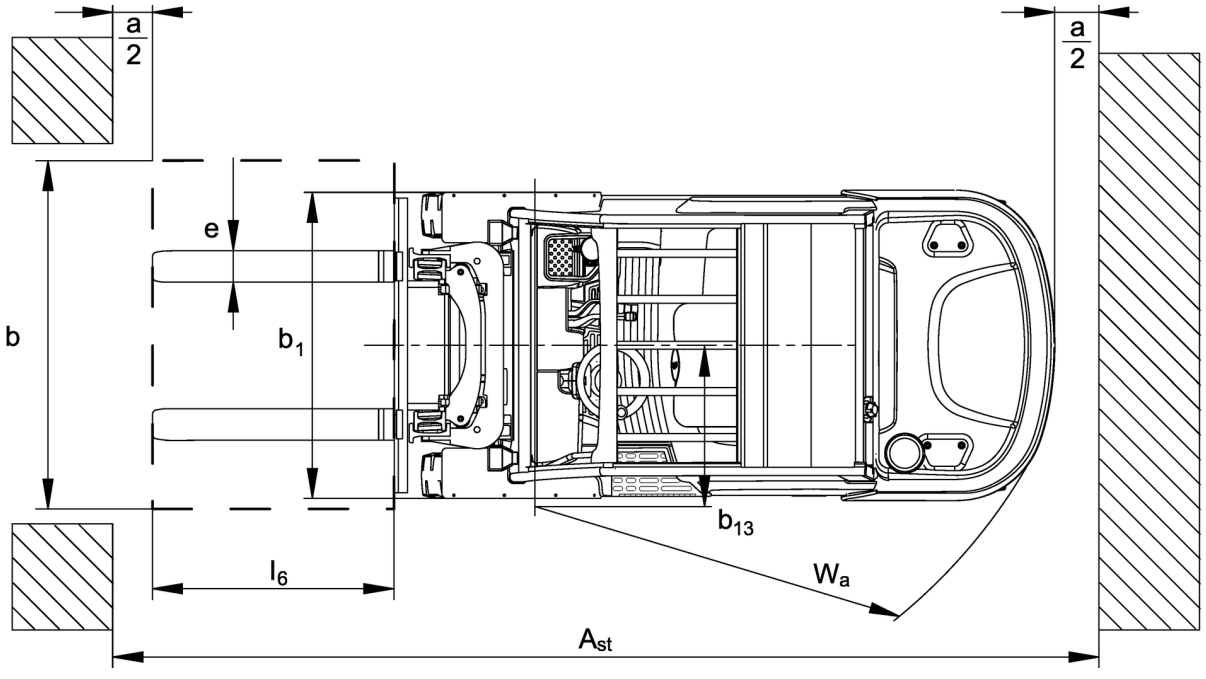

DFG 425s-435s

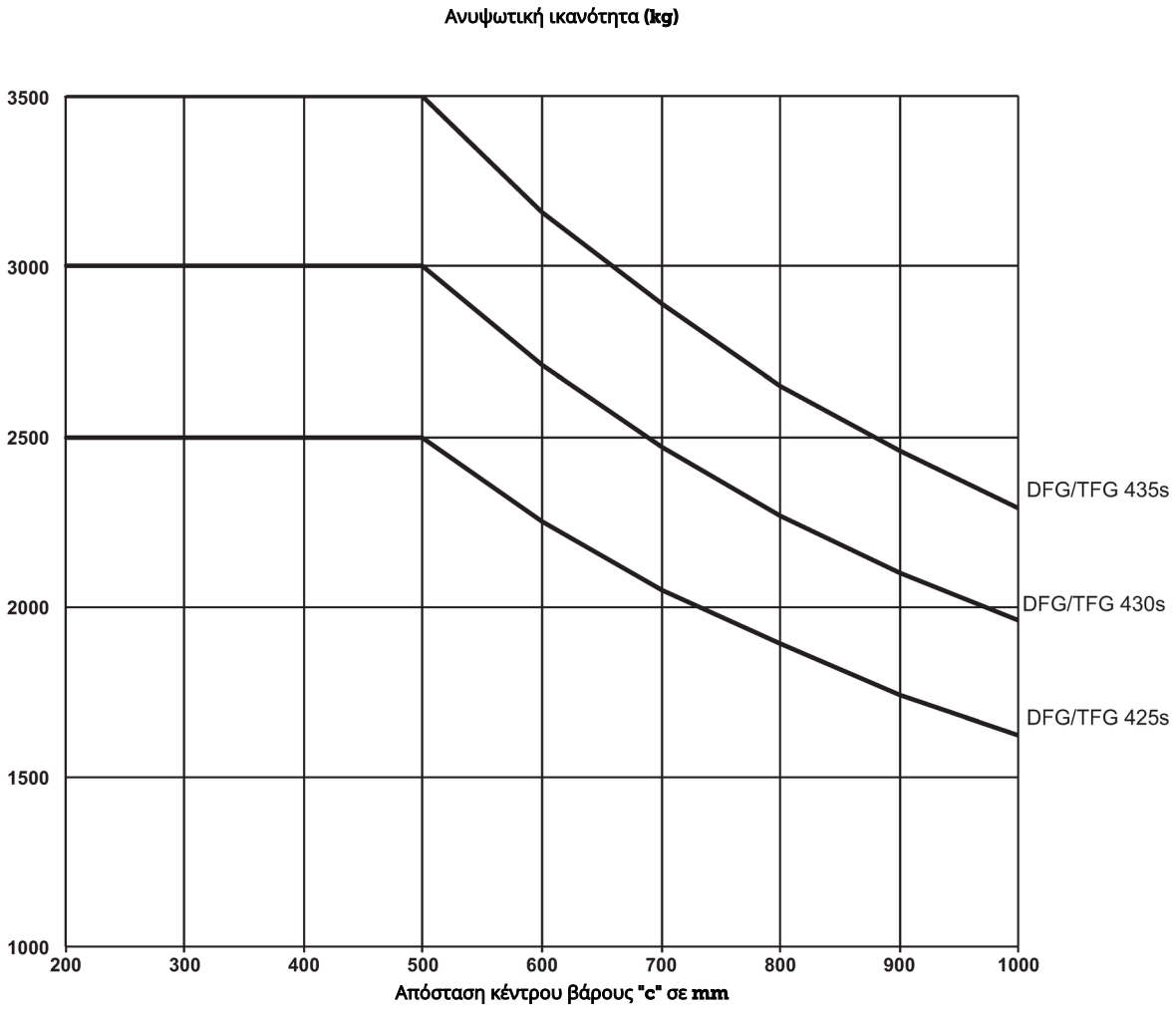

DFG 425s-435s

DFG 425s	Εγκεφαλικό επεισόδιο (h3)	Ύψος σκελετού ανύψωσης (h1)	Ελεύθερη ανύψωση (h2)	Ύψος στύλου ύψους (h4)	Κλίση σκελετού ανύψωσης εμπρός/ πίσω
Διπλός ιστός ZT	**2900 mm**	**2121 mm**	**150 mm**	**3651 mm**	**6 / 6 °**
	3100 mm	2221 mm	150 mm	3851 mm	6 / 8 °
	3300 mm	2321 mm	150 mm	4051 mm	6 / 8 °
	3500 mm	2421 mm	150 mm	4251 mm	6 / 8 °
	3700 mm	2521 mm	150 mm	4451 mm	6 / 8 °
	4000 mm	2671 mm	150 mm	4751 mm	6 / 8 °
	4300 mm	2871 mm	150 mm	5051 mm	6 / 8 °
	4500 mm	2971 mm	150 mm	5251 mm	6 / 8 °
	4700 mm	3071 mm	150 mm	5451 mm	6 / 6 °
	5000 mm	3221 mm	150 mm	5751 mm	6 / 6 °
	5500 mm	3521 mm	150 mm	6251 mm	6 / 6 °
	5800 mm	3671 mm	150 mm	6551 mm	6 / 6 °
	6000 mm	3771 mm	150 mm	6751 mm	6 / 6 °
Διπλός ιστός ZZ	**3100 mm**	**2186 mm**	**1600 mm**	**3686 mm**	**6 / 8 °**
	3300 mm	2286 mm	1700 mm	3886 mm	6 / 8 °
	3500 mm	2386 mm	1800 mm	4086 mm	6 / 8 °
	3700 mm	2486 mm	1900 mm	4286 mm	6 / 8 °
	4000 mm	2636 mm	2050 mm	4586 mm	6 / 8 °
Τριπλός ιστός DZ	**4400 mm**	**2086 mm**	**1500 mm**	**4986 mm**	**6 / 8 °**
	4700 mm	2186 mm	1600 mm	5286 mm	6 / 8 °
	5000 mm	2286 mm	1700 mm	5586 mm	6 / 6 °
	5500 mm	2486 mm	1900 mm	6086 mm	6 / 6 °
	6000 mm	2686 mm	2100 mm	6586 mm	6 / 6 °
	6500 mm	2886 mm	2300 mm	7086 mm	6 / 6 °
	7000 mm	3086 mm	2500 mm	7586 mm	6 / 6 °
	7500 mm	3286 mm	2700 mm	8086 mm	6 / 6 °
DFG 430s	**Εγκεφαλικό επεισόδιο (h3)**	**Ύψος σκελετού ανύψωσης (h1)**	**Ελεύθερη ανύψωση (h2)**	**Ύψος στύλου ύψους (h4)**	**Κλίση σκελετού ανύψωσης εμπρός/ πίσω**
Διπλός ιστός ZT	**2900 mm**	**2125 mm**	**150 mm**	**3660 mm**	**6 / 6 °**
	3100 mm	2225 mm	150 mm	3860 mm	6 / 8 °
	3300 mm	2325 mm	150 mm	4060 mm	6 / 8 °
	3500 mm	2425 mm	150 mm	4260 mm	6 / 8 °
	3700 mm	2525 mm	150 mm	4460 mm	6 / 8 °
	4000 mm	2675 mm	150 mm	4760 mm	6 / 8 °
	4300 mm	2875 mm	150 mm	5060 mm	6 / 8 °
	4500 mm	2975 mm	150 mm	5260 mm	6 / 8 °
	4700 mm	3075 mm	150 mm	5460 mm	6 / 6 °
	5000 mm	3225 mm	150 mm	5760 mm	6 / 6 °
	5500 mm	3525 mm	150 mm	6260 mm	6 / 6 °
	5800 mm	3675 mm	150 mm	6560 mm	6 / 6 °
	6000 mm	3775 mm	150 mm	6760 mm	6 / 6 °
Διπλός ιστός ZZ	**3100 mm**	**2190 mm**	**1450 mm**	**3840 mm**	**6 / 8 °**
	3300 mm	2290 mm	1550 mm	4040 mm	6 / 8 °
	3500 mm	2390 mm	1650 mm	4240 mm	6 / 8 °
	3700 mm	2490 mm	1750 mm	4440 mm	6 / 8 °
	4000 mm	2640 mm	1900 mm	4740 mm	6 / 8 °
Τριπλός ιστός DZ	**4400 mm**	**2090 mm**	**1350 mm**	**5140 mm**	**6 / 8 °**

	4700 mm	2190 mm	1450 mm	5440 mm	6 / 8 °
	5000 mm	2290 mm	1550 mm	5740 mm	6 / 6 °
	5500 mm	2490 mm	1750 mm	6240 mm	6 / 6 °
	6000 mm	2690 mm	1950 mm	6740 mm	6 / 6 °
	6500 mm	2890 mm	2150 mm	7240 mm	6 / 6 °
	7000 mm	3090 mm	2350 mm	7740 mm	6 / 6 °
	7500 mm	3290 mm	2550 mm	8240 mm	6 / 6 °
DFG 435s	**Εγκεφαλικό επεισόδιο (h3)**	**Ύψος σκελετού ανύψωσης (h1)**	**Ελεύθερη ανύψωση (h2)**	**Ύψος στύλου ύψους (h4)**	**Κλίση σκελετού ανύψωσης εμπρός/ πίσω**
Διπλός ιστός ZT	**2900 mm**	**2205 mm**	**150 mm**	**3689 mm**	**6 / 6 °**
	3100 mm	2305 mm	150 mm	3889 mm	6 / 8 °
	3300 mm	2405 mm	150 mm	4089 mm	6 / 8 °
	3500 mm	2505 mm	150 mm	4289 mm	6 / 8 °
	3700 mm	2605 mm	150 mm	4489 mm	6 / 8 °
	4000 mm	2755 mm	150 mm	4789 mm	6 / 8 °
	4300 mm	2955 mm	150 mm	5089 mm	6 / 8 °
	4500 mm	3055 mm	150 mm	5289 mm	6 / 8 °
	4700 mm	3155 mm	150 mm	5489 mm	6 / 6 °
	5000 mm	3305 mm	150 mm	5789 mm	6 / 6 °
	5500 mm	3605 mm	150 mm	6289 mm	6 / 6 °
	5800 mm	3755 mm	150 mm	6589 mm	6 / 6 °
	6000 mm	3855 mm	150 mm	6789 mm	6 / 6 °
Διπλός ιστός ZZ	**2900 mm**	**2170 mm**	**1400 mm**	**3670 mm**	**6 / 8 °**
	3100 mm	2270 mm	1501 mm	3869 mm	6 / 8 °
	3300 mm	2370 mm	1601 mm	4069 mm	6 / 8 °
	3500 mm	2470 mm	1701 mm	4269 mm	6 / 8 °
	3700 mm	2570 mm	1801 mm	4469 mm	6 / 8 °
	4000 mm	2720 mm	1951 mm	4769 mm	6 / 8 °
Τριπλός ιστός DZ	**4250 mm**	**2120 mm**	**1350 mm**	**5020 mm**	**6 / 6 °**
	4400 mm	2170 mm	1401 mm	5169 mm	6 / 8 °
	4700 mm	2270 mm	1501 mm	5469 mm	6 / 8 °
	5000 mm	2370 mm	1601 mm	5769 mm	6 / 6 °
	5500 mm	2570 mm	1801 mm	6269 mm	6 / 6 °
	6000 mm	2770 mm	2001 mm	6769 mm	6 / 6 °
	6500 mm	2970 mm	2201 mm	7269 mm	6 / 6 °
	7000 mm	3170 mm	2401 mm	7769 mm	6 / 6 °
	7500 mm	3370 mm	2601 mm	8269 mm	6 / 6 °

πίνακας **VDI**

σταθεί: **05/2020**

σημάδι	1.1	Κατασκευαστής (μικρό όνομα)			Jungheinrich		
	1.2	Σήμα τύπου του κατασκευαστή			**DFG 425s**	**DFG 430s**	**DFG 435s**
	1.3	Μηχανισμός κίνησης			Πετρέλαιο diesel		
	1.4	Χειρισμός			Κάθισμα		
	1.5	Χωρητικότητα / φορτίο	Q	kg	2.500	3.000	3.500
	1.6	Απόσταση κέντρου βάρους φορτίου	c	mm	500		
	1.8	Απόσταση φορτίου	x	mm	473	493	498
	1.9	Μεταξόνιο	y	mm	1.750	1.820	1.880
βάρη	2.1	Ίδιο βάρος		kg	3.960	4.440	4.815
	2.2	Φορτίο άξονα με φορτίο μπροστά/πίσω		kg	5.630 / 830	6.520 / 920	7.305 / 1.005
	2.3	Φορτίο άξονα χωρίς φορτίο μπροστά/πίσω		kg	1.740 / 2.220	1.909 / 2.530	1.975 / 2.896
Τροχοί/Πλαίσιο	3.1	Ελαστικά			SE		
	3.2	Μέγεθος ελαστικών, μπροστά			7.00-12	27x10-12	
	3.3	Μέγεθος ελαστικών, πίσω			6.50-10		
	3.5	Τροχοί, αριθμός εμπρός / πίσω (x = οδηγείται)			2x/2		
	3.6	Μετατρόχιο, μπροστά	b_{10}	mm	1.000	1.060	
	3.7	Μετατρόχιο, πίσω	b_{11}	mm	942		
Βασικές διαστάσεις	4.2	Ύψος σκελετού ανύψωσης (h1)	h_1	mm	2.321	2.325	2.405
	4.3	Ελεύθερη ανύψωση (h2)	h_2	mm	150		
	4.4	Εγκεφαλικό επεισόδιο (h3)	h_3	mm	3.300		
	4.5	Ύψος στύλου ύψους (h4)	h_4	mm	4.051	4.060	4.089
	4.7	Ύψος της προστατευτικής οροφής (καμπίνας)	h_6	mm	2.220	2.238	
	4.8	Ύψος καθίσματος / διαρκούς ύψος	h_7	mm	1.058	1.076	
	4.12	Ύψος συνδέσμου	h_{10}	mm	377	387	
	4.19	συνολικό μήκος	l_1	mm	3.763	3.873	3.963
	4.20	Μήκος, συμπεριλαμβανομένου του πίσω μέρους περόνης	l_2	mm	2.613	2.723	2.813
	4.21.1	2. Συνολικό πλάτος (b2)	b_1	mm	1.184	1.320	
	4.22	Fork διαστάσεις	s/ e/l	mm	40 / 120 / 1.150	45 / 125 / 1.150	50 / 125 / 1.150
	4.23	Τάξη σύνδεσης φορέα πηδαλίου			2A	3A	
	4.24	Πλάτος φορέα περόνης	b_3	mm	1.120		
	4.31	Απόσταση από το έδαφος με φορτίο κάτω από τον σκελετό ανύψωσης	m_1	mm	112	118	147
	4.32	Απόσταση από το έδαφος έως το κέντρο του μεταξόνιου	m_2	mm	130	148	
	4.34	Πλάτος εργασίας (παλέτα 1000 × 1200 σταυρωτά)	Ast	mm	3.958	4.075	4.153
	4.34.1	Πλάτος εργασίας (παλέτα 800x1200 κατά μήκος)	Ast	mm	4.158	4.275	4.353
	4.35	Ακτίνα στροφής	W_a	mm	2.285	2.377	2.455
	4.36	Ελάχιστη απόσταση σημείου περιστροφής	b_{13}	mm	640		
Δεδομένα ισχύος	5.1	Ταχύτητα οδήγησης με/χωρίς φορτίο		km/h	19.6 / 19.6	20.8 / 20.8	
	5.2	Ταχύτητα ανύψωσης με/χωρίς φορτίο		m/s	0.56 / 0.56		0.48 / 0.48
	5.3	Ταχύτητα κατεβάσματος με/χωρίς φορτίο		m/s	0.56 / 0.56		
	5.5	Δύναμη έλξης με/χωρίς φορτίο		N	19.160 /	18.100 /	
	5.7	Ικανότητα αναρρίχησης με/χωρίς φορτίο		%	27 /	24 /	21 /
	5.9	Χρόνος επιτάχυνσης με/χωρίς φορτίο		s	4.9 / 4.4	5.4 / 4.6	5.7 / 4.7
	5.10	Ποδόφρενο			υδροστατικό		
	5.11	Φρένο στάθμευσης			Αυτόματα ενεργοποιούμενο φρένο στάθμευσης		

V-κινητήρα	7.1	Κατασκευαστής/Τύπος κινητήρα		VW 2.0 CR / CPYB (IIIB)		
	7.2	Ισχύς κινητήρα κατά DIN ISO 1585	kW	44		
	7.3	Ονομαστικός αριθμός στροφών	1/min	2.700		
	7.4	Αριθμός κυλίνδρων / Κυβισμός	st / cm3	4 / 1.968		
	7.5.1	Κατανάλωση καυσίμου σύμφωνα με το EN 16796 (ντίζελ)	l/h	2.9	3.1	3.3
	7.5.2	Ισοδύναμο CO2 σύμφωνα με το EN 16796 (ντίζελ)	kg/h	9,21	9,85	10,48
άλλος	8.1	Είδος ελέγχου οδήγησης		υδροστατικό		
	10.1	Πίεση λειτουργίας για προσαρτώμενη συσκευή	bar	215		
	10.2	Ροή λαδιού για προσαρτώμενες συσκευές	l/min	32		
	10.7	Επίπεδο ηχητικής πίεσης σύμφωνα με το EN12053, σωλήνας οδηγού	dB (A)	75		
	10.8	Ρυμούλκα, τύπου / τύπου DIN		DIN 15170 H		

- Αυτό το έγγραφο τύπου κατά την οδηγία VDI 2198 αναφέρει μόνο τις τεχνικές τιμές του τυπικού οχήματος. Οι τιμές μπορεί να διαφέρουν, αν χρησιμοποιούνται άλλα ελαστικά, διαφορετικοί ιστοί, προσαρτώμενες συσκευές κτλ

Jungheinrich Hellas ΕΠΕ

Φιλιππουπόλεως 10, Θέση Λουτρό
13678 Αχαρνές
Τηλ. 210 2447800
Φαξ 210 2447799

info@jungheinrich.gr
www.jungheinrich.gr

ISO 9001
ISO 14001

CE

JUNGHEINRICH